Kühner Wärmetauscher steht für individuelle Qualitätsprodukte, die wir in Deutschland produzieren. Dabei setzen wir auf moderne Fertigungstechnologien und handwerkliche Genauigkeit sowie auf das Know-how und das Engagement aller Mitarbeiter.

Verbundenheit, Qualität, Wertschätzung und Klarheit sind die Maßstäbe für unser Denken und Handeln.

Kühner Produkte werden mit größter Sorgfalt in ISO-zertifizierten Prozessen im Kühner Werk gefertigt. Die regelmäßigen Schulungen unseres Teams werden vom TÜV SÜD überwacht und abgenommen.

> Kühner Wärmetauscher GmbH & Co. KG

Kornwestheimer Straße 178
70825 Korntal-Münchingen

Telefon +49. 7150. 95 65 - 0
Telefax + 49. 7150. 95 65 99

service@kuehner-waermetauscher.de
www.kuehner-waermetauscher.de

Anfahrt

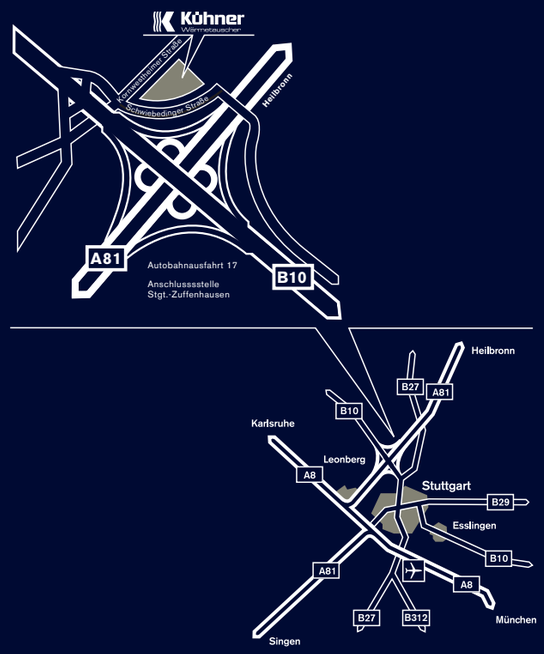

WÄRMERÜCKGEWINNUNG

Wärme effizient nutzen

Kühner Wärmetauscher

WÄRMERÜCKGEWINNUNG

ist ein Wärmeaustauschprozess, bei dem die Nutzung der entzogenen Energie im Vordergrund steht. Die Abkühlung des Gases ist lediglich ein Nebeneffekt.

Je nach Einsatzgebiet kann die Wärme von Gas zu Gas oder zu einem flüssigen Wärmeträger übertragen werden. Kühner bietet ein breites Produktspektrum für unterschiedlichste Anwendungen.

Mit Kühner Wärmetauschern kann vorhandene Wärme effizient an anderen Bedarfsstellen genutzt werden – damit lassen sich die Energiekosten im Unternehmen deutlich senken. Auch unter ökologischen Gesichtspunkten ist die Wärmerückgewinnung sinnvoll, denn es wird kein fossiler Energieträger verbrannt, um die benötigte Wärme zu erzeugen.

Luft-Luft Wärmetauscher

Großbäckerei Durchlaufofen

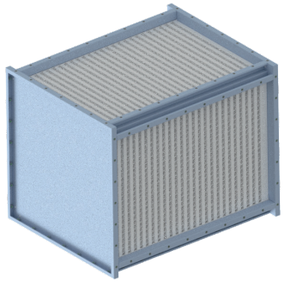

Vorwärmen der Brenner Zuluft mit dem Verbrennungsabgas.

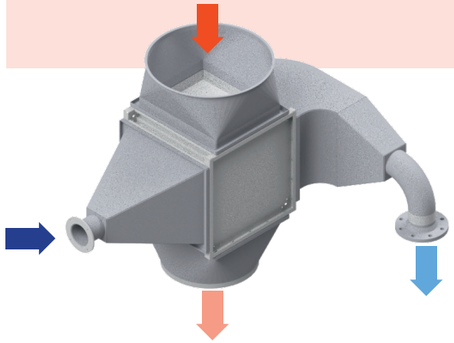

Material: Edelstahl 1.4571
Wärmeeffizienz: 76,7%
WRG-Leistung: 40,7 kW
Temperaturbereich bis 200°C

Heißwasser Wärmetauscher

Papierindustrie

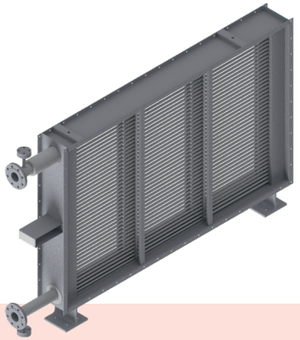

Energie aus heißem Abgas, um Wasser zu erhitzen - Heißwasserspeicher zur Verdampfung

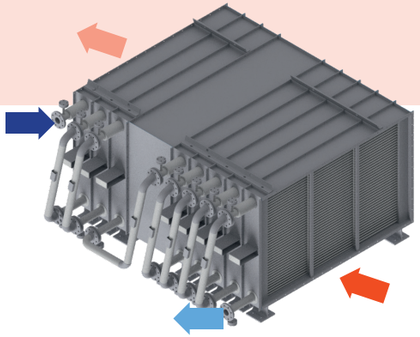

Material: Stahl Schwarz
WRG-Leistung: 909 kW
Abgastemperatur: 320°C
Zielmedium: Heißwasser (aus 200°)
Typ: 8-stufig Glattrohrwärmetauscher

Economizer

Trocknung der Drucksachen

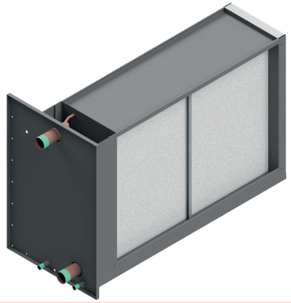

Energieentzug aus der Trocknerabluft bei diskontinuierlichem Betrieb.

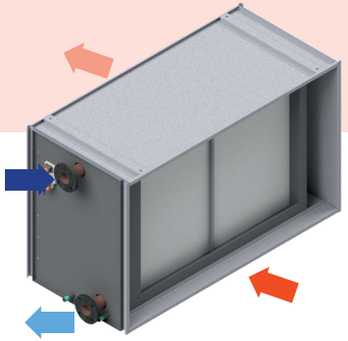

Material: Kupfer-Aluminium
WRG-Leistung: 427 kW
Lufttemperatur: 160°C
Zielmedium: Wasser+Ethylenglykol
Typ: Economiser mit Bypass
Klappen und Motor-Stellantrieb

KVS-System-80% thermische Effizienz

Lebensmittelindustrie

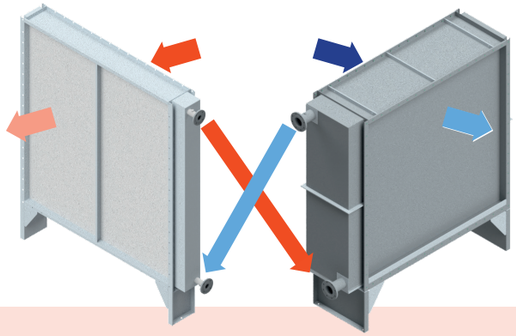

Vorwärmen der Trockner Zuluft mit der Trockner Abluft, bei der Herstellung von Stärke

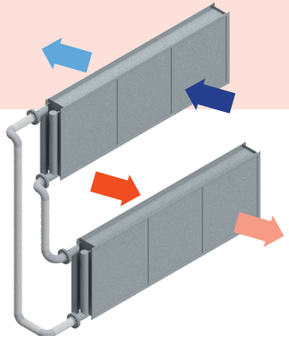

Material: Kupfer-Aluminium
WRG-Leistung: 80 kW
Trägermedium: Wasser
Thermischer Effizienz: 80%